電磁石　TM－WEF８５２０－２５１０CoFe型

形状・寸法

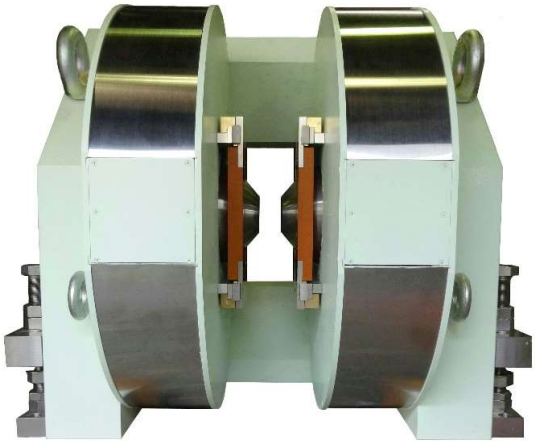

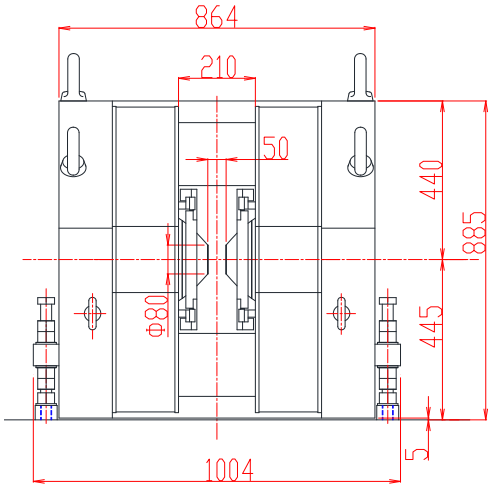

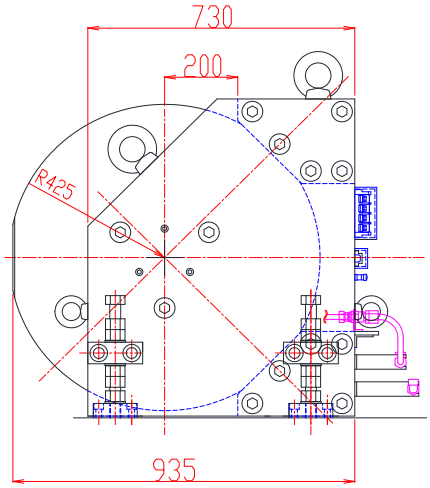

磁石上下調整機構及び
磁極前後スライド機構は、オプションです

Ｉ－Ｈ特性曲線

磁極直径　　８０㎜φ
磁極間隔　　５０㎜
磁極間隙、磁極直径中心において

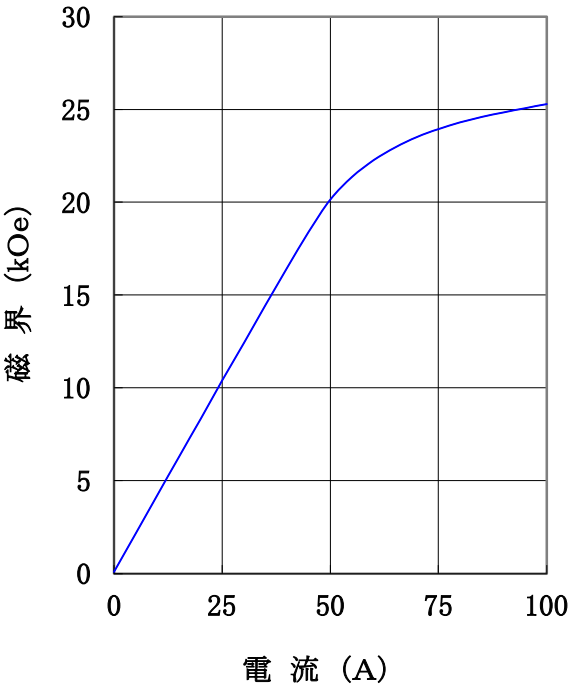

仕　　様

型　　式	：	横磁場 エルボ形 Wヨーク型 電磁石
磁 極 直 径	：	８０〔㎜φ〕 （ポールチップ交換可能）
磁 極 間 隔	：	５０〔㎜〕
コ イ ル 間 隔	：	２０４$^{\pm 4}$〔㎜〕
発 生 磁 界	：	２５，０００〔Ｏｅ〕以上(電流１００Ａにて)
均　一　度	：	中心１０㎜立方体内にて±１％以内
電　　流	：	１００〔Ａ〕
最 大 電 圧	：	２００〔Ｖ〕以下 （内部コイル温度８０℃にて）
冷 却 方 式	：	水冷１０Ｌ／分（連続使用時）
重　　量	：	約３，３００〔ｋｇ〕

主な営業品目

○電磁石各種(Wヨーク型・ＹＳ型・その他特注応用型)　○ソレノイドコイル　○ヘルムホルツコイル　○超電導マグネット
○振動試料型磁力計　○磁気異方性トルク計　○磁歪測定装置　○BHトレーサー　○磁場中熱処理装置　○磁場中成形油圧プレス
○交流・直流各種定電流電源システム　○その他 磁界発生装置を用いた製造・測定システムの設計・製作・販売

ホームページアドレス http://www.tamakawa.co.jp　E-mailアドレス home@tamakawa.co.jp

株式会社 玉川製作所
〒982-0014 仙台市太白区大野田3丁目10-19
電 話 022(247)5671(代) FAX 022(249)3648

電磁石 TM－WEF8520－2510CoFe型

標準ポールチップ 参考データ

磁界分布特性曲線

磁極直径 80㎜φ
磁極間隔 50㎜
電　　流 100A
磁極間隙中心、磁極直径方向において

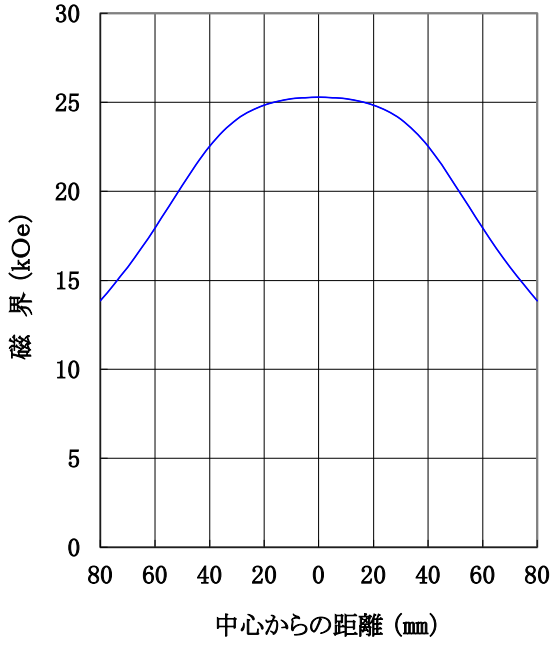

磁極直径 80㎜φ
磁極間隔 50㎜
電　　流 100A
磁極直径中心、磁極間隙方向において

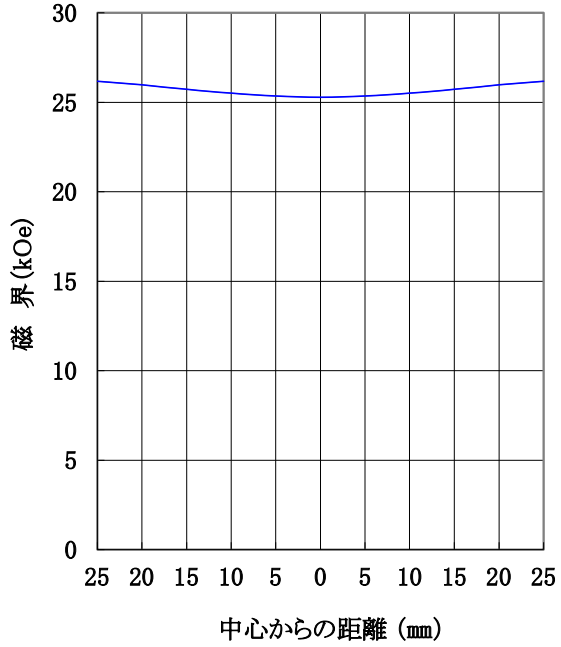

ホームページ アドレス http://www.tamakawa.co.jp
E-mail アドレス home@tamakawa.co.jp

132A1A

株式会社 玉川製作所
〒982-0014 仙台市太白区大野田3丁目10-19
電 話 022(247)5671(代) FAX 022(249)3648