電磁石 TM－WLF12618GR－2010型

形状・寸法

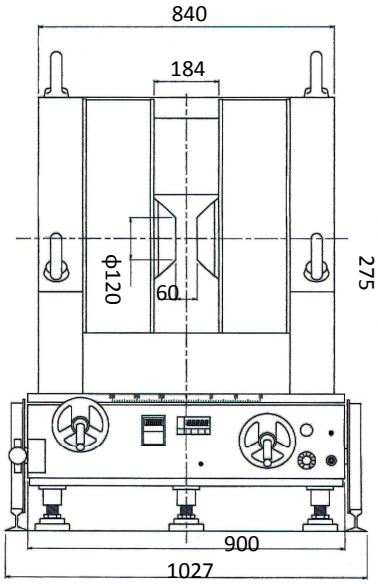

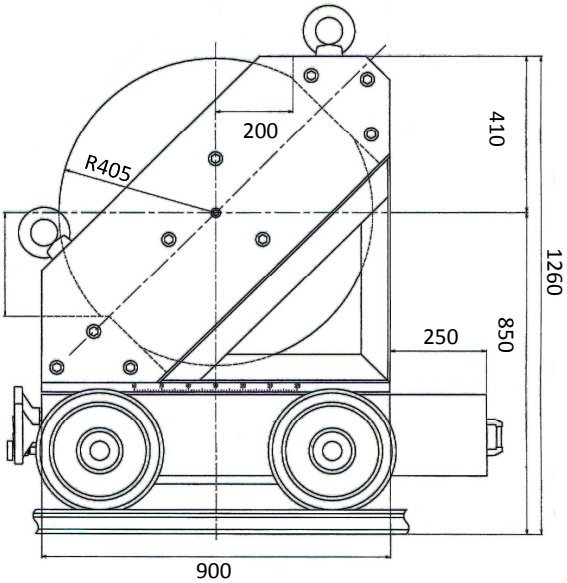

Ｉ－Ｈ特性曲線

磁極直径　１２０㎜φ
磁極間隔　　６０㎜
磁極間隙、磁極直径中心において

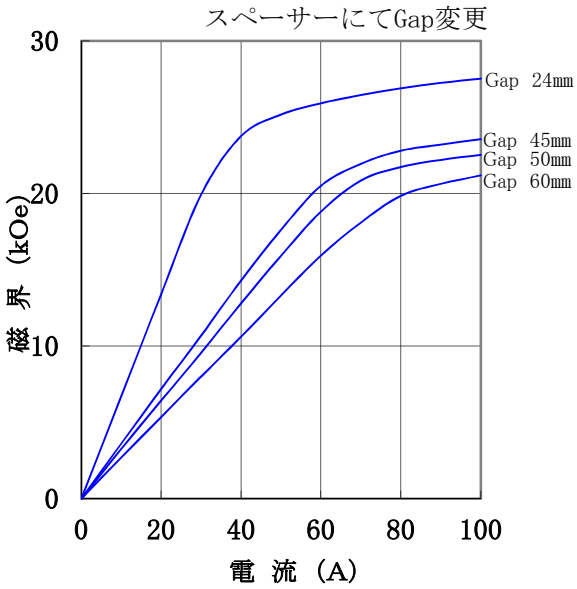

仕　　様

型　　式：４５°傾斜扁平Wヨーク型
材　　質：ポールおよびヨーク 純鉄使用
磁極直径：１２０〔㎜φ〕
（ポールチップ交換可能）
磁極間隔：６０〔㎜〕
コイル間隔：１８４$^{\pm 4}$〔㎜〕
発生磁界：２０，０００〔Ｏｅ〕
電　　流：１００〔Ａ〕（連続通電９０Ａ）
（１００Ａくり返しまたは連続３０分通電可能）
最大電圧：１００〔Ｖ〕（内部コイル温度７０℃にて）
冷却方式：水冷１５Ｌ／分
（１００Ａくり返しまたは連続３０分通電時）

回転方式：手動ハンドル回転および電動リモコン回転、ｺﾝﾋﾟｭｰﾀｺﾝﾄﾛｰﾙ
（正転、逆転、停止）±６００度、回転角度・回転速度 デジタル表示
回転速度　約２分／１回転～４０分／１回転（無段階調整）
電動回転ﾘﾐｯﾄ　±６００度以上にて電動自動停止リミット装置付
回転角度検出器 ±６００ｍＶ／±６００度（１ｍＶ／１deg）
最大出力電流１mA 台車正面ＢＮＣより出力
角度読込み検出器（分解能10Bit/1回転±2回転読込みｱﾌﾞｿﾘｭｰﾄﾛｰﾀﾘｰｴﾝｺｰﾀﾞ付）
回転速度ｺﾝﾄﾛｰﾙ（回転速度約2分/1回転～約40分/1回転分解能8Bitにて設定）

走行方式：レール上 手動ハンドル走行

重　　量：約３，３００〔ｋｇ〕

主な営業品目

○**電磁石各種**（Wヨーク型・ＹＳ型・その他特注応用型）　○**ソレノイドコイル**　○**ヘルムホルツコイル**　○**超電導マグネット**
○**振動試料型磁力計**　○**磁気異方性トルク計**　○**磁歪測定装置**　○**BHトレーサー**　○**磁場中熱処理装置**　○**磁場中成形油圧プレス**
○**交流・直流各種定電流電源システム**　○**その他 磁界発生装置を用いた製造・測定システムの設計・製作・販売**

ホームページアドレス http://www.tamakawa.co.jp　E-mailアドレス catalogs@tamakawa.co.jp

株式会社 玉川製作所
〒982-0014 仙台市太白区大野田3丁目10-19
電 話 022(247)5671(代) FAX 022(249)3648

電磁石　TM－WLF12618GR－2010型

標準ポールチップ　参考データ
磁界分布特性曲線

磁極直径　120㎜φ
磁極間隔　60㎜
電流　100A
磁極間隙中心、磁極直径方向において

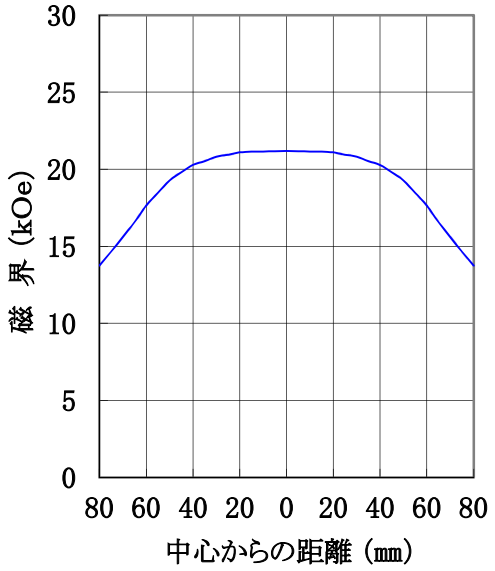

磁極直径　120㎜φ
磁極間隔　60㎜
電流　100A
磁極直径中心、磁極間隙方向において

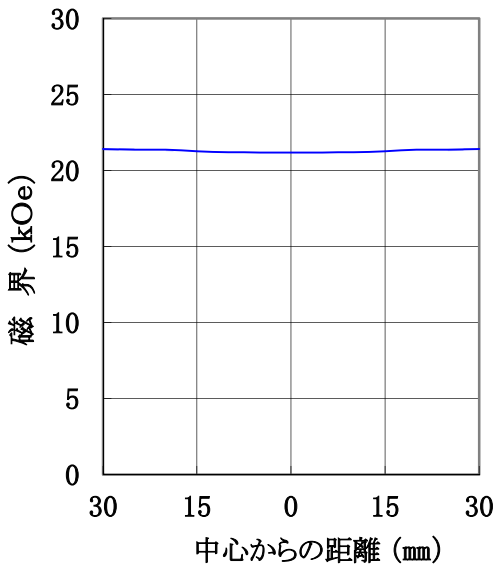

交換ポールチップ 参考データ
（オプションにより別途購入）

磁極直径　50㎜φ
磁極間隔　30mm
（スペーサにてGap変更）
磁極間隙、磁極直径中心において
（ポールチップ：パーメンジュール使用）

I－H 特性曲線

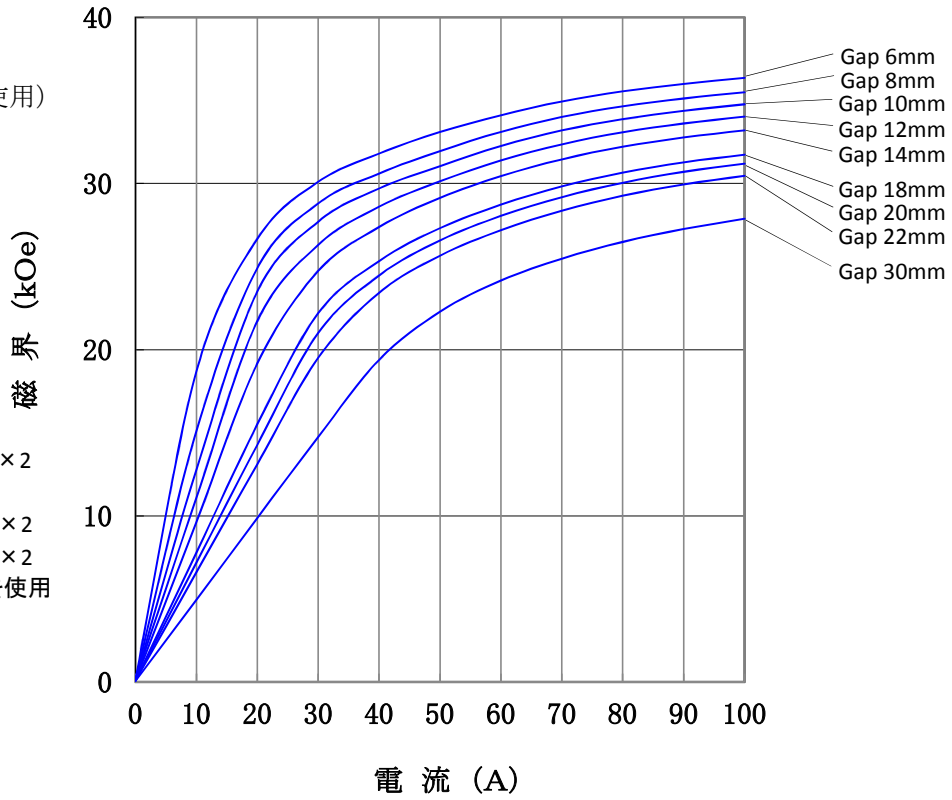

【スペーサー内訳】
Gap　6mm=スペーサー(4mm+8mm)×2
Gap　8mm=スペーサー11mm×2
Gap 10mm=スペーサー(4mm+6mm)×2
Gap 12mm=スペーサー(4mm+5mm)×2
(各片側4mmと5mmのスペーサーを使用
両側併せて18mm)
Gap 14mm=スペーサー8mm×2
Gap 18mm=スペーサー6mm×2
Gap 20mm=スペーサー5mm×2
Gap 22mm=スペーサー4mm×2
Gap 30mm=スペーサー無し

ホームページ アドレス　http://www.tamakawa.co.jp　E-mail アドレス catalogs@tamakawa.co.jp

88311A

株式会社 玉川製作所
〒982-0014 仙台市太白区大野田3丁目10-19
電 話 022(247)5671(代) FAX 022(249)3648