電磁石　TM－ＹＳ３ＦＡ’０２型

形状・寸法

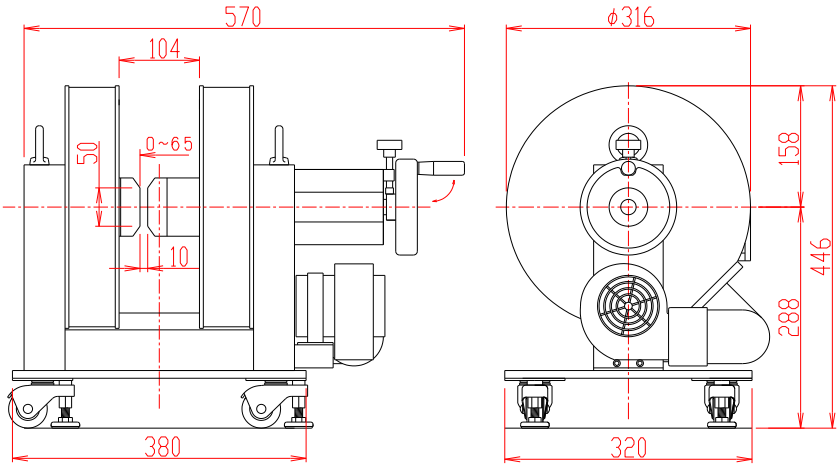

※FAN による強制空冷タイプ：冷却水を一切使用しません。

Ｉ－Ｈ特性曲線

磁極直径　　５０㎜φ
磁極間隔　０～６５㎜片可変
磁極間隙、磁極直径中心において

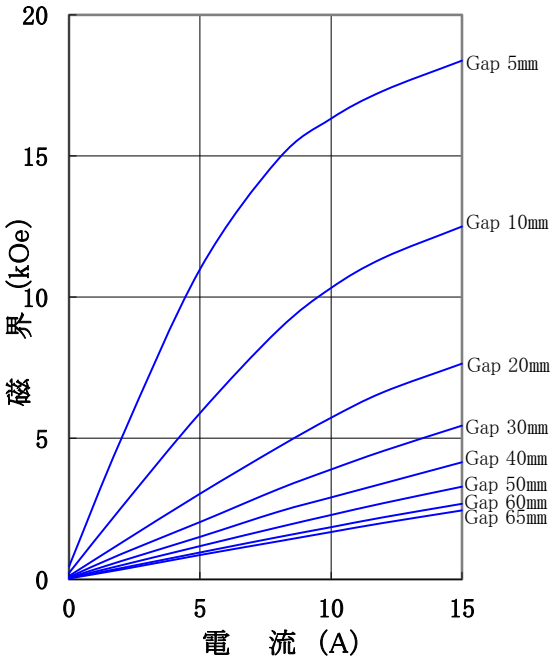

仕　　様

型　　式	：	ＹＳ型 片可変
磁極直径	：	５０〔㎜φ〕 （ポールチップ交換可能）
磁極間隔	：	０～６５〔㎜〕片可変
コイル間隔	：	１０４$^{\pm 4}$〔㎜〕
発生磁界	：	１２，０００〔Ｏｅ〕以上 （Ｇａｐ１０㎜にて）
電　　流	：	１５〔Ａ〕
最大電圧	：	１８〔Ｖ〕（内部ｺｲﾙ温度８０℃にて）
冷却方式	：	ＦＡＮによる強制空冷 （ﾊﾞｲﾒﾀﾙｽｲｯﾁ過温度５０℃にてＯＮタイプ付）
走行方式	：	キャスター走行
重　　量	：	約１０５〔ｋｇ〕

※１０Ａ　３０Ｖタイプも製作しています。

主な営業品目

○電磁石各種（Ｗヨーク型・ＹＳ型・その他特注応用型）　**○ソレノイドコイル　○ヘルムホルツコイル　○超電導マグネット**
○振動試料型磁力計　○磁気異方性トルク計　○磁歪測定装置　○BHトレーサー　○磁場中熱処理装置　○磁場中成形油圧プレス
○交流・直流各種定電流電源システム　○その他　磁界発生装置を用いた製造・測定システムの設計・製作・販売

ホームページアドレス http://www.tamakawa.co.jp　E-mailアドレス home@tamakawa.co.jp

株式会社 玉川製作所
〒982-0014 仙台市太白区大野田3丁目10-19
電 話 022(247)5671(代) FAX 022(249)3648

電磁石　TM－YS3FA’02型

標準ポールチップ　参考データ
磁界分布特性曲線

磁極直径　　５０㎜φ
磁極間隔０～６５㎜
電 流　　１５Ａ
磁極間隙中心、磁極直径方向において

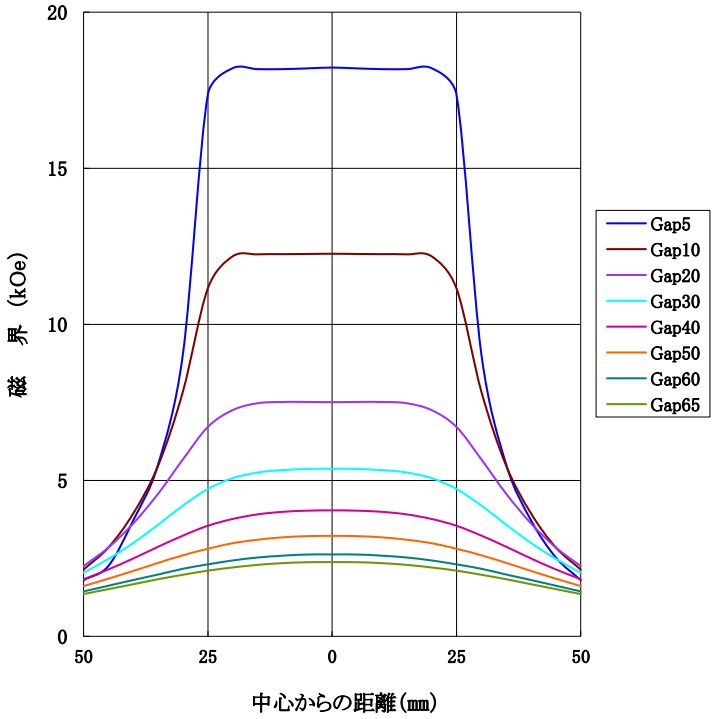

磁極直径　　５０㎜φ
磁極間隔０～６５㎜
電 流　　１５Ａ
磁極直径中心、磁極間隙方向において

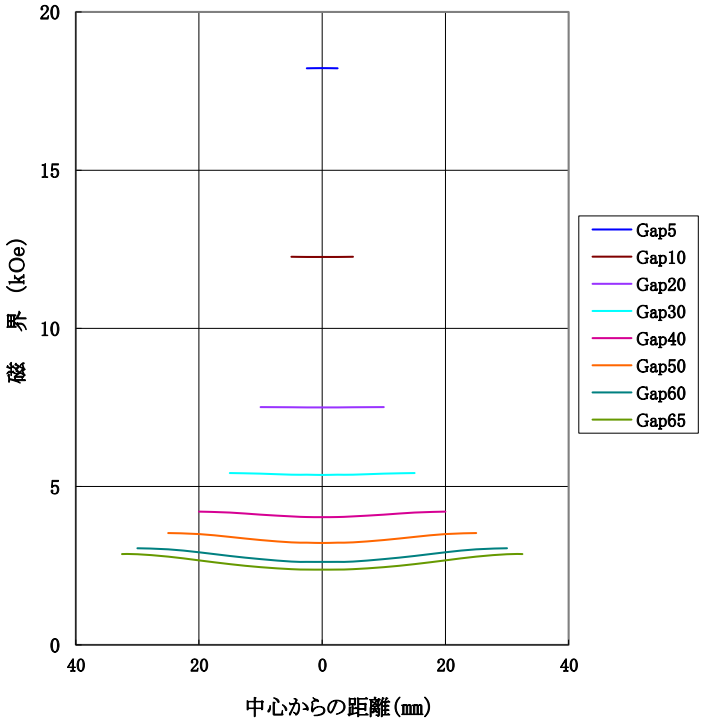

☆電磁石縦置き電源収納台車タイプ参考写真

ホームページ アドレス　http://www.tamakawa.co.jp
E-mail アドレス　home@tamakawa.co.jp

02195A

株式会社 玉川製作所
〒982-0014 仙台市太白区大野田3丁目10-19
電 話 022(247)5671(代) FAX 022(249)3648