電磁石　TM－YSV5509C－031.5型

形状・寸法

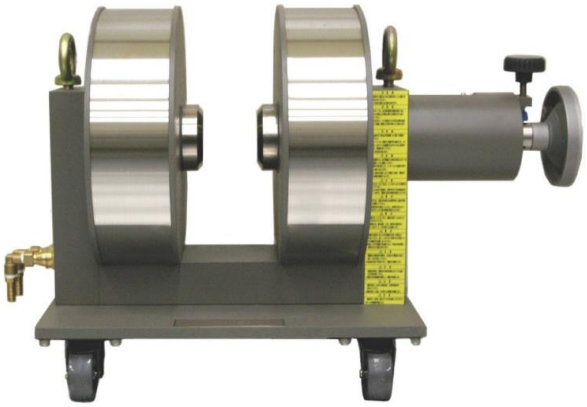

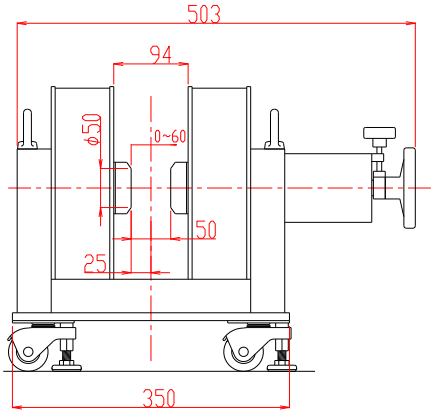

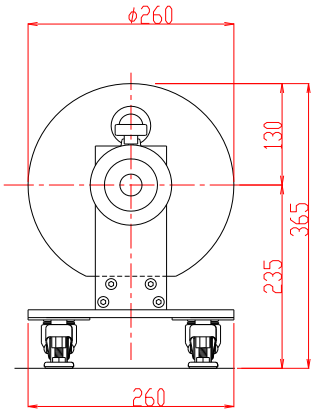

仕　　様

Ｉ－Ｈ特性曲線

磁極直径　　５０㎜φ
磁極間隔　０～６０㎜片可変
磁極間隙、磁極直径中心において

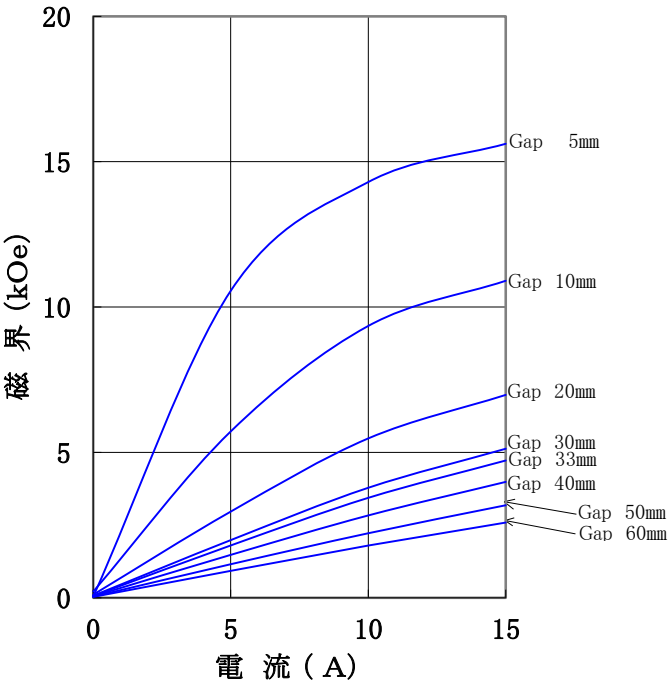

型　　式	：	ＹＳ型 片可変
磁 極 直 径	：	５０〔㎜φ〕 （ポールチップ交換可能）
磁 極 間 隔	：	０～６０〔㎜〕片可変
コ イ ル 間 隔	：	９４$^{\pm 4}$〔㎜〕
発 生 磁 界	：	３，０００〔Ｏｅ〕以上 （Ｇａｐ５０㎜にて）
電　　流	：	１５〔Ａ〕
最 大 電 圧	：	１８〔Ｖ〕（内部温度コイル７０℃にて）
冷 却 方 式	：	水冷０．５Ｌ／分（連続使用時）
走 行 方 式	：	キャスター走行
重　　量	：	約７０〔ｋｇ〕

主な営業品目

○電磁石各種（Wヨーク型・ＹＳ型・その他特注応用型）　○ソレノイドコイル　○ヘルムホルツコイル　○超電導マグネット
○振動試料型磁力計　○磁気異方性トルク計　○磁歪測定装置　○BHトレーサー　○磁場中熱処理装置　○磁場中成形油圧プレス
○交流・直流各種定電流電源システム○その他 磁界発生装置を用いた製造・測定システムの設計・製作・販売

ホームページアドレス http://www.tamakawa.co.jp　E-mailアドレス home@tamakawa.co.jp

株式会社 玉川製作所
〒982-0014 仙台市太白区大野田3丁目10-19
電 話 022(247)5671(代) FAX 022(249)3648

電磁石　TM－YSV5509C－031.5型

標準ポールチップ　参考データ
磁界分布特性曲線

磁極直径　　50㎜φ
磁極間隔　0～60㎜
電　　流　　15A
磁極間隙中心、磁極直径方向において

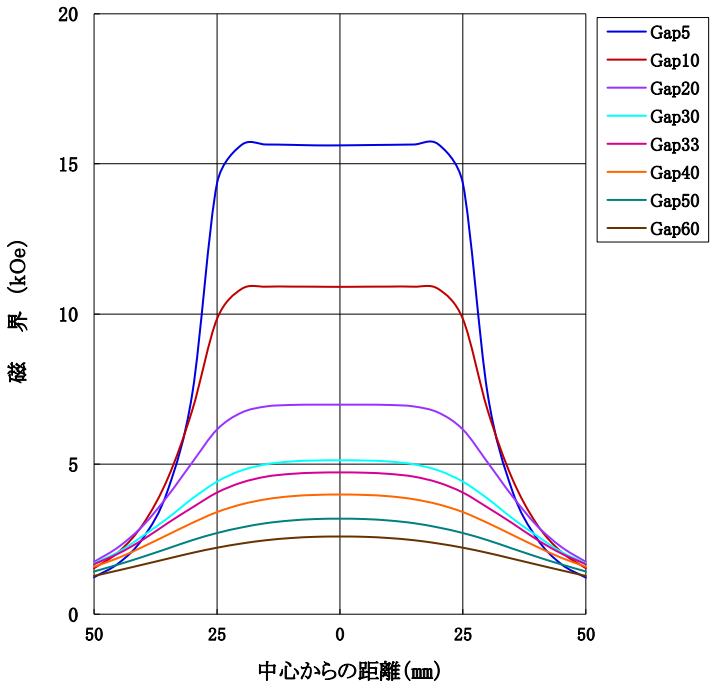

磁極直径　　50㎜φ
磁極間隔　0～60㎜
電　　流　　15A
磁極直径中心、磁極間隙方向において

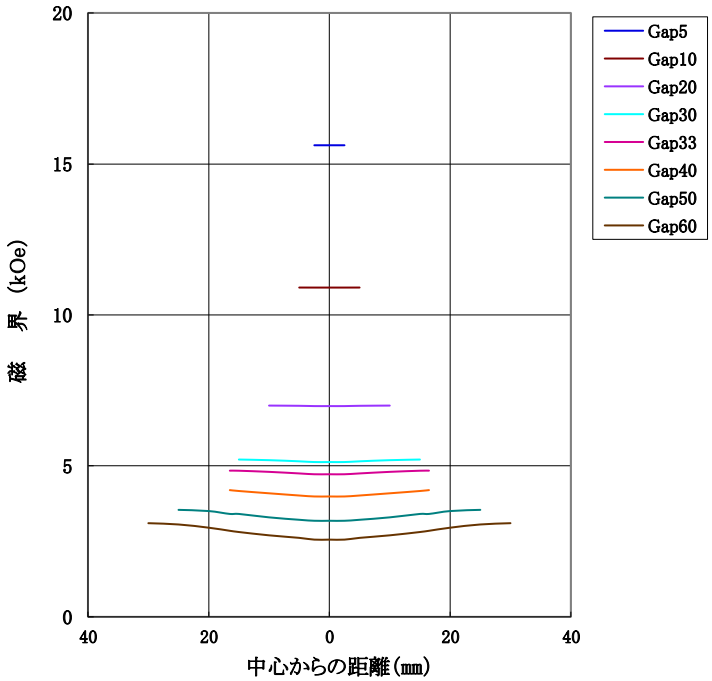

縦置き電磁石参考写真

ホームページ アドレス　http://www.tamakawa.co.jp
E-mail アドレス　home@tamakawa.co.jp

0412JA

株式会社 玉川製作所
〒982-0014 仙台市太白区大野田3丁目10-19
電 話 022(247)5671(代) FAX 022(249)3648